Vista frontal Qmax 900 Armadura de Refuerzo, para clase de carga E600/F900

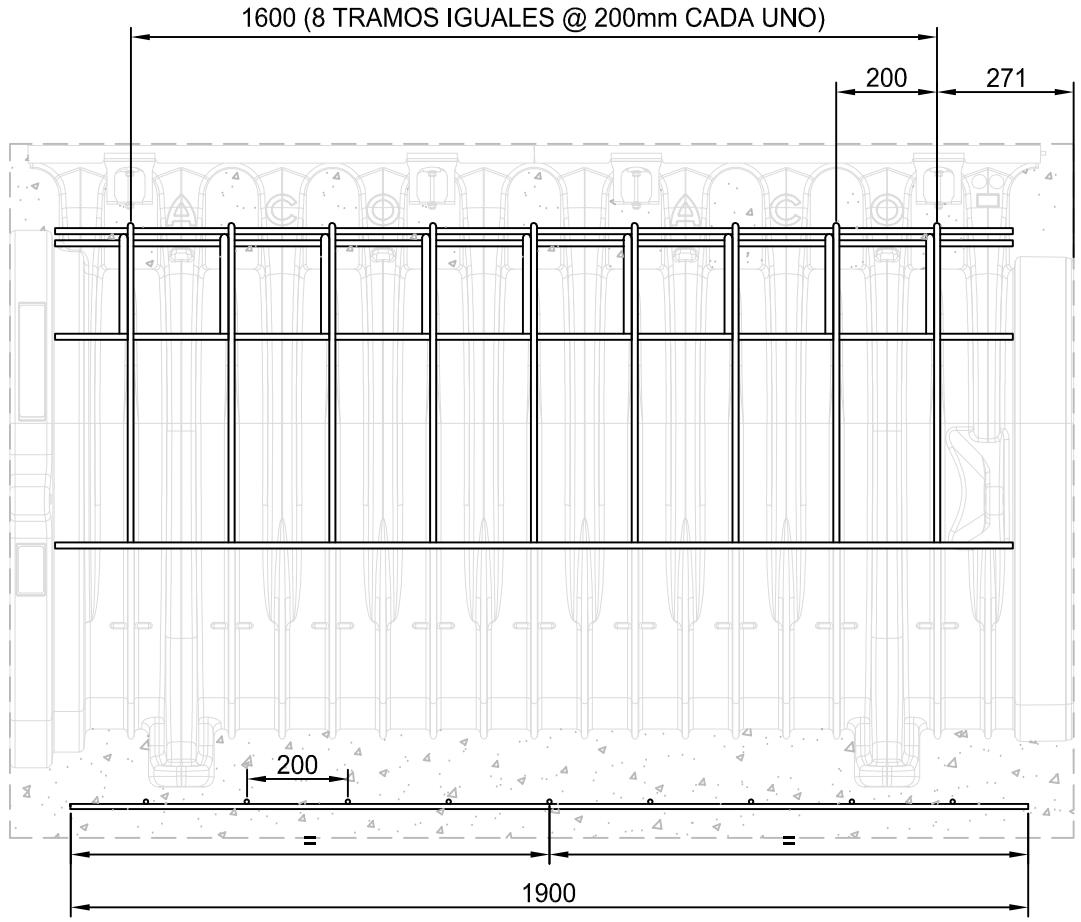

Vista en Sección del Qmax 900 Armadura de Refuerzo

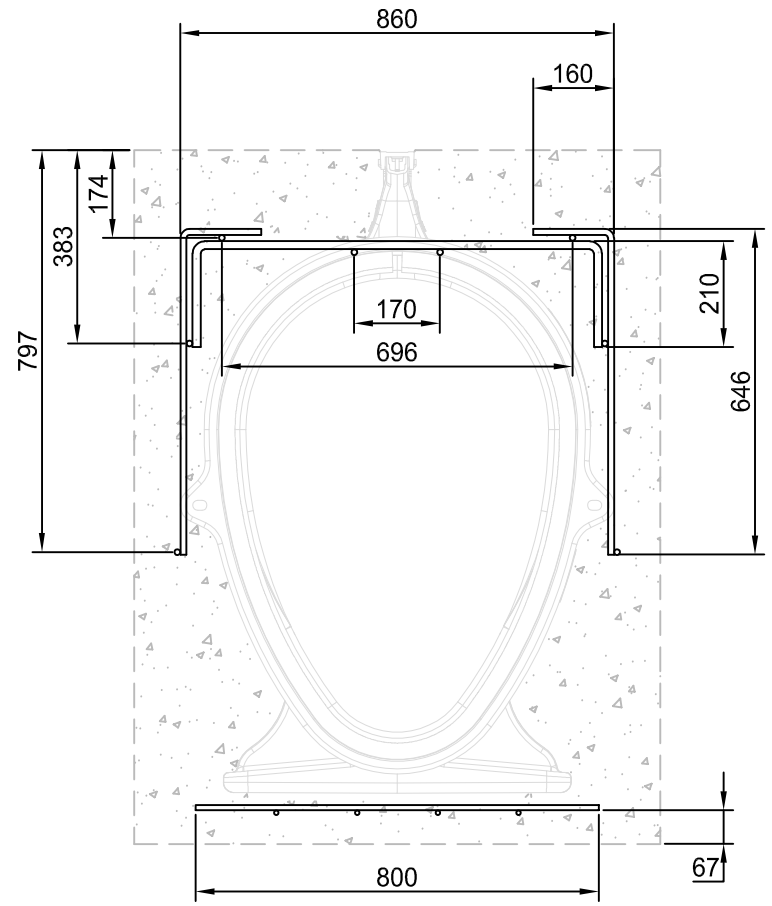

Vista Isométrica del Qmax 900 Armadura de Refuerzo, para clase de carga E600/F900

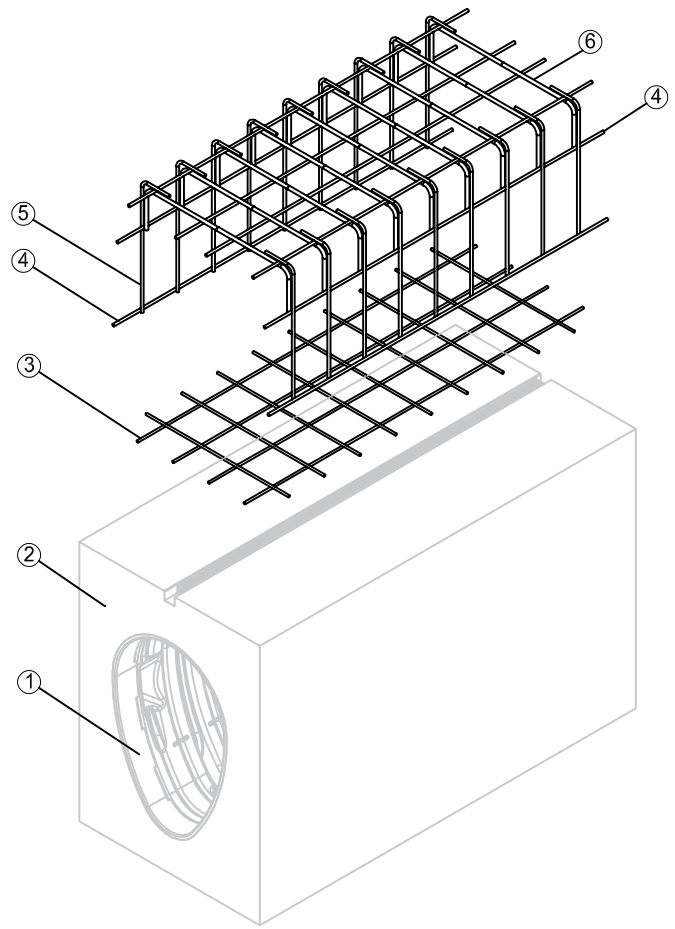

ITEM No.	DESCRIPCIÓN	Uds.
1	CANAL Qmax 900 CLASE DE CARGA E600/ F900	1
2	HORMIGÓN HM30	
3	MALLA DE REFUERZO 200 x 200mm Ø10mm	1
4	ARMADURA LONGITUDINAL Ø10mm	8
5	ARMADURA VERTICAL Ø12mm	18
6	ARMADURA LATERAL Ø12mm	9

Las presentes indicaciones representan condiciones mínimas de instalación. Características particulares del terreno pueden requierir mayores grosores. Recomendamos la lectura y aplicación de los parámetros generales de instalación.

Index	Date	Designation	Name

Material:

Weight:

Tolerance: ISO 2768-m

Surface: DIN ISO 1302

ACO IBERIA
Pol. Ind. Pulgtió - Ap. Correos nº84
17412 Maçanet de la Selva,
Girona, España.
Tel. +34 972 859 300
Tel. At. Cliente: +34 902 170 312
web: www.aco.es

Avenida do Mar, 29 D/E
Quinta Santo António
2825-475 Costa de Caparica,
Portugal
Tel. +351 210 999 455

Created by:	JGARCIA	Released by:	JESCATLLAR
Created at:	04/12/2018	Released at:	04/12/2018

Scale: 1:15

Units: mm

Projection: ISO-E

NºSGC: REG.DTC.005-01

The reproduction, distribution and utilization of this document as well as the communication of its contens
to others without express authorization is prohibited. Offenders will be held liable for the payment of damages. All rights reserved in the event of the grant of a patent, utility model or design.
observe copyright by ISO 16016

Title:

ACO QMAX 900
DETALLE ARMADURA DE REFUERZO PARA E600/F900

Drawing Num: E1-E01-00525-01-00

Index: 000

Replacement for:

Replaced by:

Format: A3

Sheet: 1/1