SUM LW125 ABIERTO H470 DN 150

Sumidero ACO LW125 ABIERTO universal, para todas las alturas de canal. Sin reja. Con preforma junta estanca labiolaberntica integrada para salida horizontal DN 150. Longitud total 500 mm, altura exterior 470 mm y ancho exterior 160 mm. Peso: 18,5 kg.

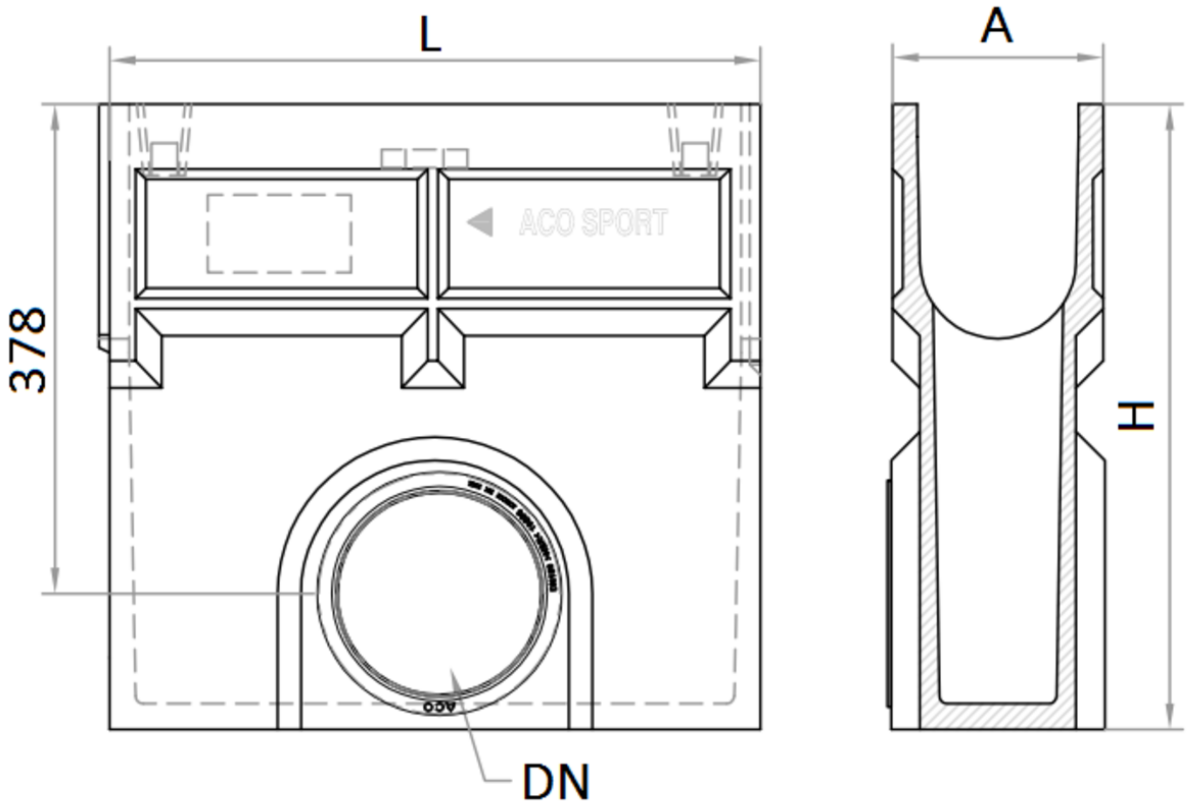

Dimensiones:

Modelo	LW125 ABIERTO
Longitud (mm)	500
Ancho Exterior (mm)	160
Altura exterior (mm)	470
Peso (Kg)	18,5
Salida	DN 150
Material sumidero	hormigón polímero

*Las imágenes de las FT's son ilustrativas del producto, pudiendo no corresponder íntegramente con el aspecto final de la solución descrita.