DERIVACIÓN DOBLE 87º EPDM AISI316 DN110 — Codigo: 00098794

Derivación doble 87º de acero inoxidable AISI 316, tipo ACO Pipe de diámetro 110 mm y 1 mm de espesor, para evacuación de aguas residuales, con sistema de conexión rápido mediante junta de EPDM completamente estanca. Todo según EN-1124. Peso: 0,9 kg.
Artículo: 00098794

Características:

- Sistema Push-fit para montaje rápido
- Junta superior de seguridad, formado por una doble junta labial ideal para asegurar la estanqueidad
- Tuberia de acuerdo a EN-1124
- Todas las juntas de ACO PIPE incorporan un sistema único de junta doble proporcionando un sistema de sellado sin problemas y seguro en todo momento
- Posibilidad de juntas de vitón o NBR.
- Posibilidad de abrazadera para aplicaciones con presión.
- Acabado decapado y pasivado

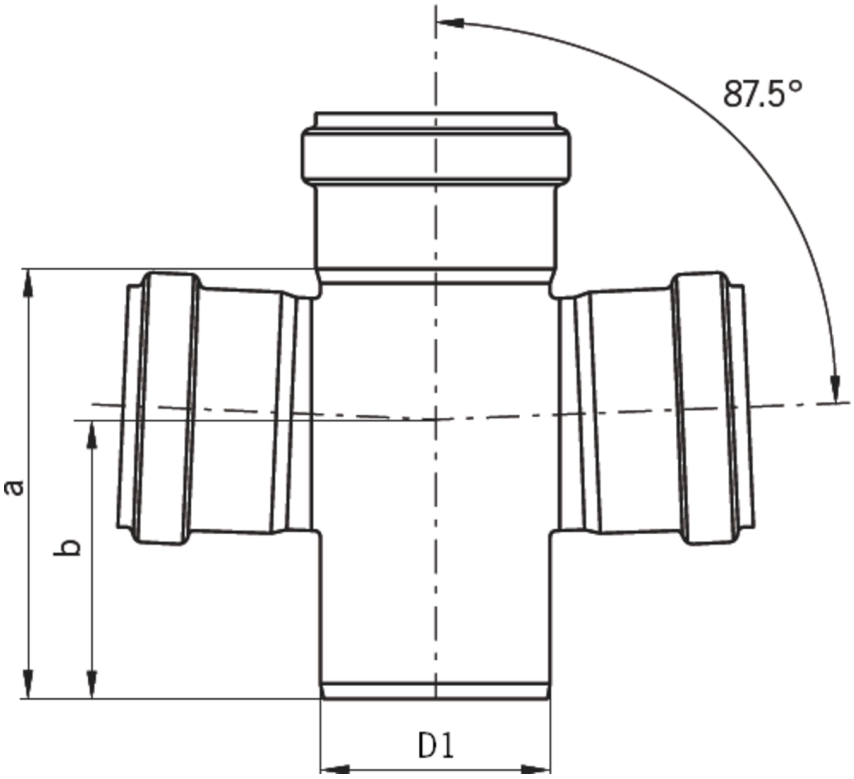

Dimensiones:

Modelo	PIPE
Material	acero inoxidable AISI 316
Material junta	EPDM
ØD1 (mm)	110
Espesor (mm)	1
a (mm)	183
b (mm)	117
Peso (kg)	0,9

ACO IBERIA
Pol. Ind. Puigtió, Ap. Correos Nº84
17412-Maçanet de la Selva, Girona - España
Tlf: +34 902 170 312, Fax: +34 972 859 436
www.aco.pt www.aco.es
06/08/2021