CONECTOR HORIZONTAL PARA TUBERIA DN/OD400

Adaptador para conexión de tubería DN/OD400 tipo ACO STORMBRIXX, realizado en polietileno. De 220 mm de longitud, 550 mm de ancho y 600 de altura. Peso: 4,5 kg.

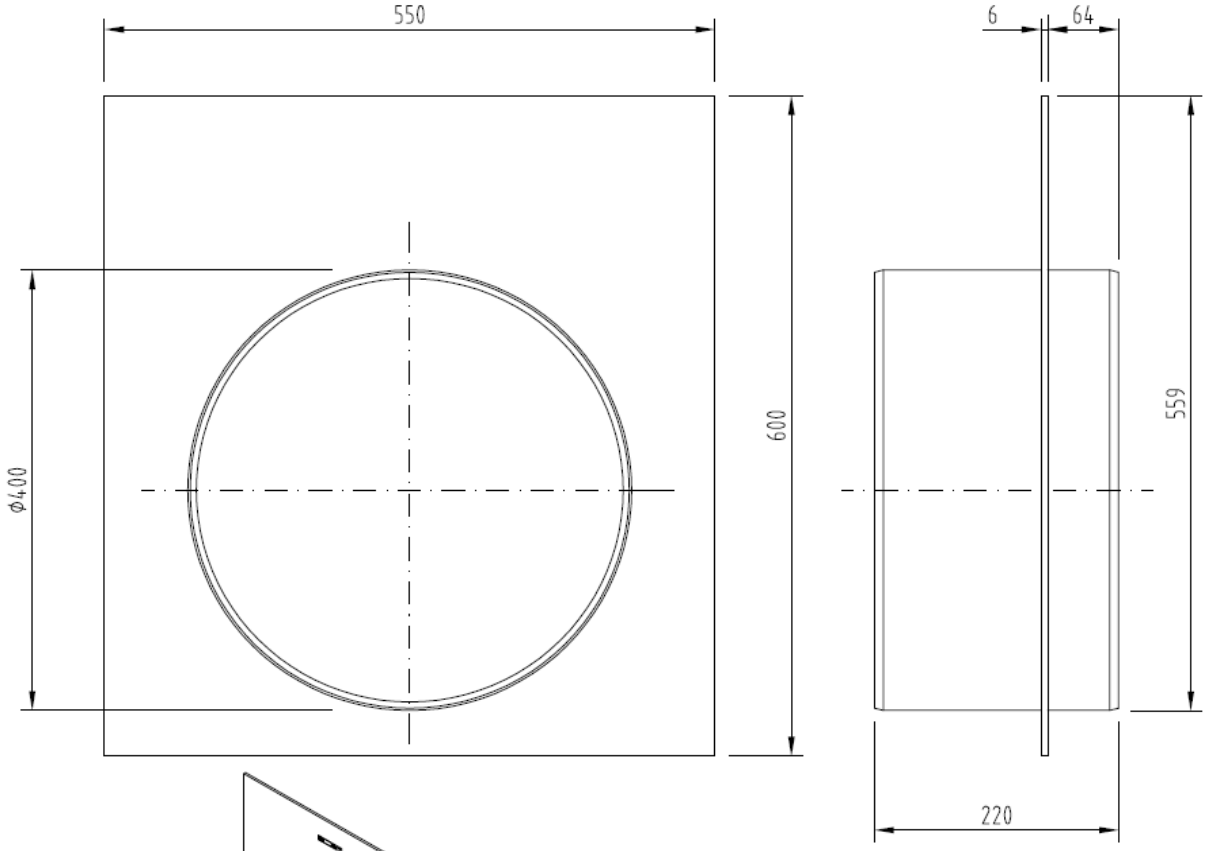

Dimensiones

Material	polietileno
DN/OD	400
Peso (kg)	4,5
L (mm)	220
A (mm)	550
H (mm)	600

*Las imágenes de las FT's son ilustrativas del producto, pudiendo no corresponder íntegramente con el aspecto final de la solución descrita.