CUBIERTA SUPERIOR PARA MEDIO MÓDULO 900HD/SD

Tapa de columnas del sistema ACO STORMBRIXX SD900 en Polipropileno. De 1200 de largo, 600 mm de ancho y 40 mm de altura. Para media capa. Peso: 3,5 kg.

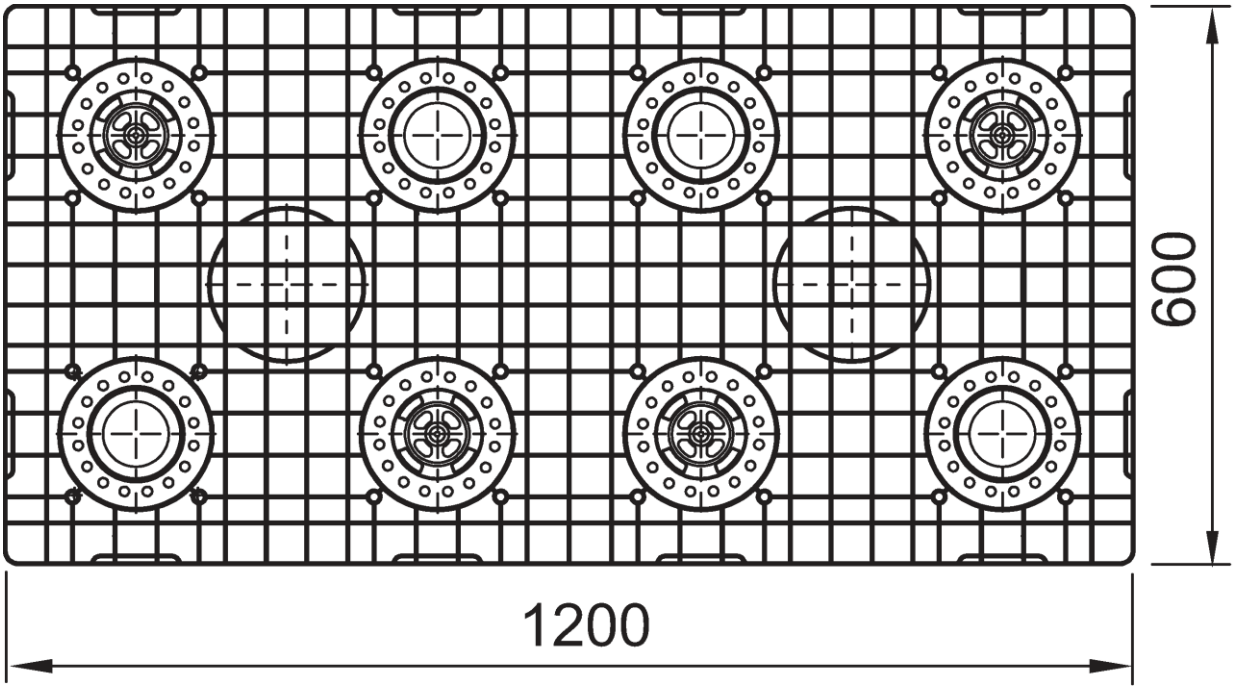

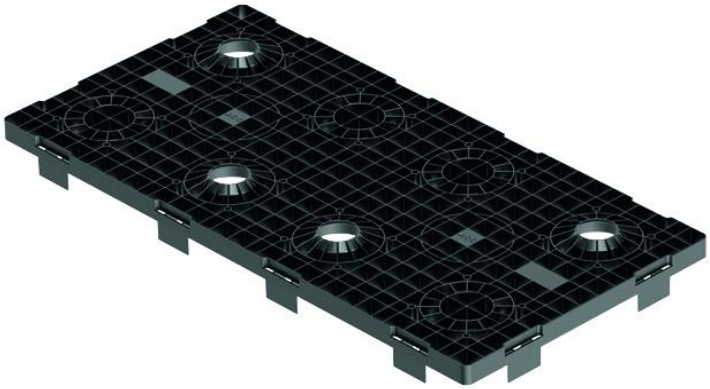

Dimensiones

Material	Polipropileno
Longitud (mm)	1200
Ancho (mm)	600
Altura (mm)	40
Peso (kg)	3,5

*Las imágenes de las FT's son ilustrativas del producto, pudiendo no corresponder íntegramente con el aspecto final de la solución descrita.