ESQUINA 4 CONEXIONES P/ACO 4ALL NEGRO RJ PAS AºGº A15

Elemento esquina ACO 4ALL 100, de polietileno de alta densidad (HDPE) color negro, clase de carga A15 según EN1433, con reja registrable. Longitud 145 mm, altura exterior 92 mm y ancho exterior 120 mm. Peso: 0,39 kg.

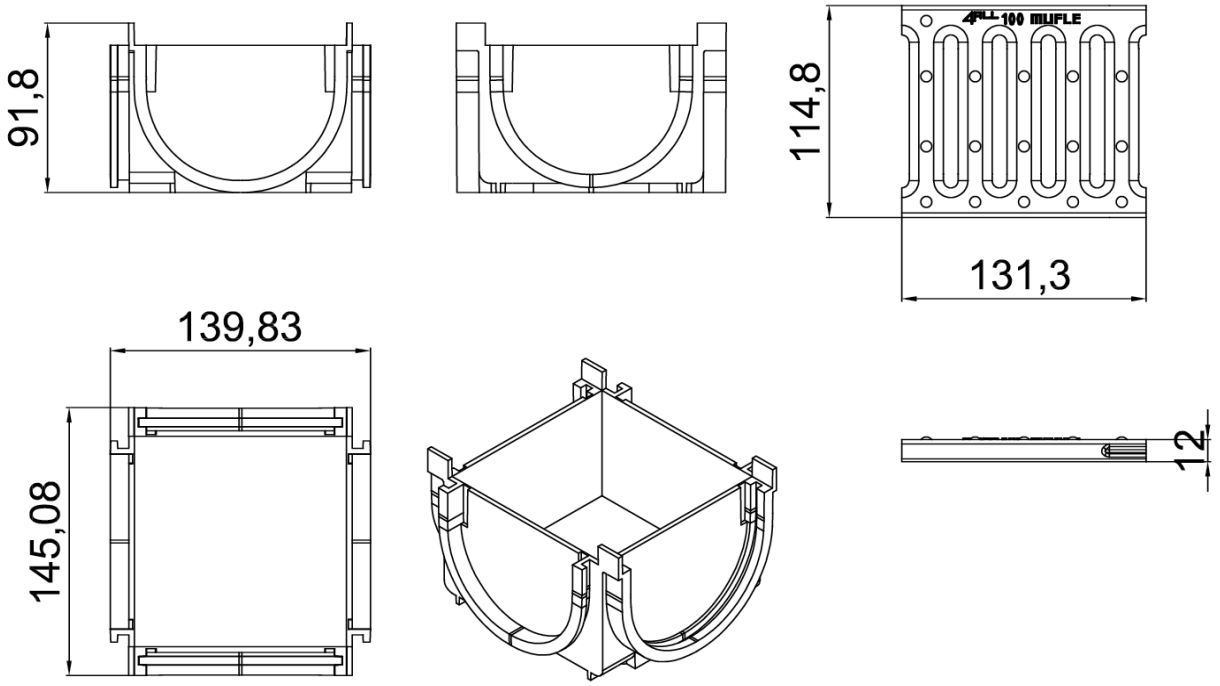

Dimensiones:

Modelo	ACO 4ALL 100
Longitud (mm)	145
Ancho ext. (mm)	120
Altura ext. (mm)	92
Peso kg	0,39
Clase de carga	A15

*Las imágenes de las FT's son ilustrativas del producto, pudiendo no corresponder íntegramente con el aspecto final de la solución descrita.