Código: 00413442

CNL BOX HF P/VINILICO AISI304 620X1250MM Ø200 H50-70

Canal de cozinha ACO HygieneFirst® com flanges de compressão para pavimentos vinílico, fabricado completamente em aço inoxidável AISI 304, com 620 mm largura e 1250 mm de comprimento. Fundo com pendente a 4 águas sem bordas ou cantos para facilitar a limpeza e aumentar a velocidade de evacuação, evitando a criação de biofilme bacteriano. Com pendente de altura mínima 50 mm e máxima 70 mm e saída de Ø200 mm para conexão a fundo de sumidouro de Ø218. Canal sem grelha incluída. Inclui parafusos de nivelamento e patilhas de ancoragem ao betão, segundo a CTE-HS-5. Peso: 15,7 kg.

Caracteristicas:

- Desenho higiénico de acordo com a EN-1672, EN ISO 14159 e documentação EHEDG documento 8, 13 e 44
- Testado e certificado de acordo com a EN-1253
- Acabamento decapado e passivado
- Pendente longitudinal mínima 1%
- Cantos com 3 mm de raio mínimo para facilitar a limpeza
- Conexão a sumidouro telescópico fácil e segura
- Com flange de compressão mecânica por parafusos tipo Allen para pavimento com tela de impermeabilização.

Dimensões:

Modelo	HygieneFirst®
Material	AISI304
H1 (mm)	50
H2 (mm)	70
Lo (mm)	1250
Li (mm)	1200
Wo (mm)	620
Wi (mm)	570
ØD saída (mm)	Ø200
Peso (kg)	15,7

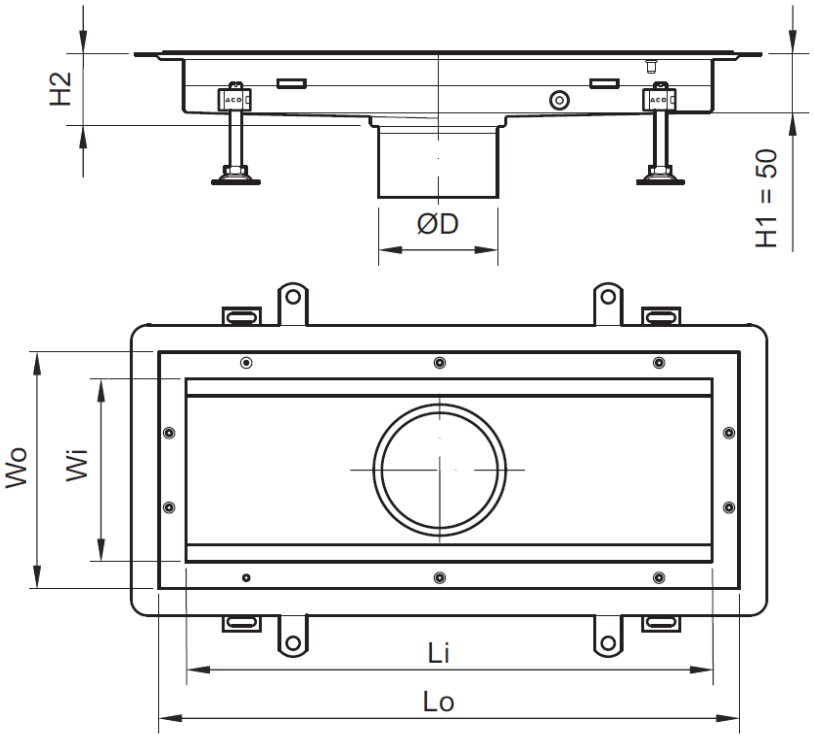

*As imagens presentes na ficha técnica são ilustrativas do produto, podendo não corresponder integralmente às características da solução descrita