CNL BOX HF P/RESINA AISI316L 500X1030MM Ø142 H50-65

Canal de cozinha ACO HygieneFirst® com flanges para piso de resina, fabricado completamente em aço inoxidável AISI 316L, com 500 mm largura e 1030 mm de comprimento. Fundo com pendente a 4 águas sem bordas ou cantos para facilitar a limpeza e aumentar a velocidade de evacuação, evitando a criação de biofilme bacteriano. Com pendente de altura mínima 50 mm e máxima 65 mm e saída de Ø142 mm para conexão a fundo de sumidouro de Ø157. Canal sem grelha incluída. Inclui parafusos de nivelamento e patilhas de ancoragem ao betão, segundo a CTE-HS-5, perfil de vedação perimétrica inferior com junta NBR, que conferem ao perímetro uma perfeita rigidez do canal, a adaptação da flange às grandes cargas e uma perfeita união com o pavimento. Peso: 11,97 kg.

Caracteristicas:

- Desenho higiénico de acordo com a EN-1672, EN ISO 14159 e documentação EHEDG documento 8, 13 e 44
- Testado e certificado de acordo com a EN-1253
- Acabamento decapado e passivado
- Pendente longitudinal mínima 1%
- Junta NBR sob a bordo
- Cantos com 3 mm de raio mínimo para facilitar a limpeza
- Conexão a sumidouro telescópico fácil e segura
- Com flanges de 50x13 mm para piso de resinas.

Dimensões:

Modelo	HygieneFirst®
Material	AISI316L
H1 (mm)	50
H2 (mm)	65
Lo (mm)	1030
Li (mm)	1000
Wo (mm)	500
Wi (mm)	470
ØD saída (mm)	Ø142
Peso (kg)	11,97

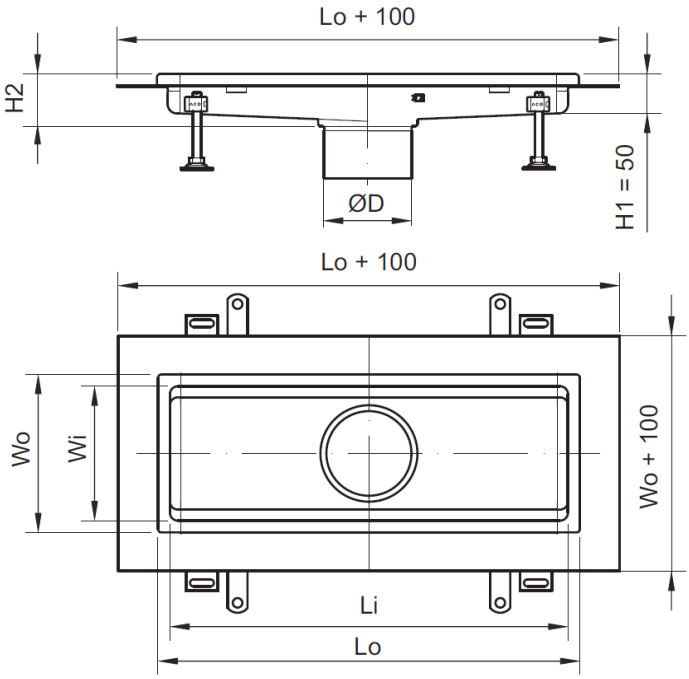

*As imagens presentes na ficha técnica são ilustrativas do produto, podendo não corresponder integralmente às características da solução descrita