SEP HIDROCARBUROS OLEOLAM G-V NS6

Separador de hidrocarburos ACO modelo OLEOLAM G-V NS6 para instalación enterrada, de diseño vertical fabricado en plástico reforzado con fibra de vidrio (GRP) en color gris. Separador de Clase I (5 ppm) según norma UNE EN 858, de talla nominal 6 l/s, con decantador de lodos integrado de 600l, capacidad total para hidrocarburos de 885l y volumen total de 2200l. El equipo dispone de una etapa previa de decantación y una segunda etapa para la separación de hidrocarburos, con conexión de entrada y salida DN160 en PVC. Incluye filtro coalescente y salida con boya tarada a 0,90gr/cm³ para cierre automático en caso de exceso de hidrocarburos. De 1728 mm de longitud, 1615 mm de ancho y 1705 mm de altura. Dispone de 1 boca de acceso de diámetro Ø567. Peso: 100 kg.
Artículo:0PA02316

Características

- Separador de hidrocarburos Clase I (5 ppm) según UNE EN 858.
- De diseño vertical fabricado en plástico reforzado con fibra de vidrio (GRP)
- Con filtro coalsecente y sistema de cierre automático con boya tarada a 0,90 gr/cm³
- De fácil instalación y manipulación

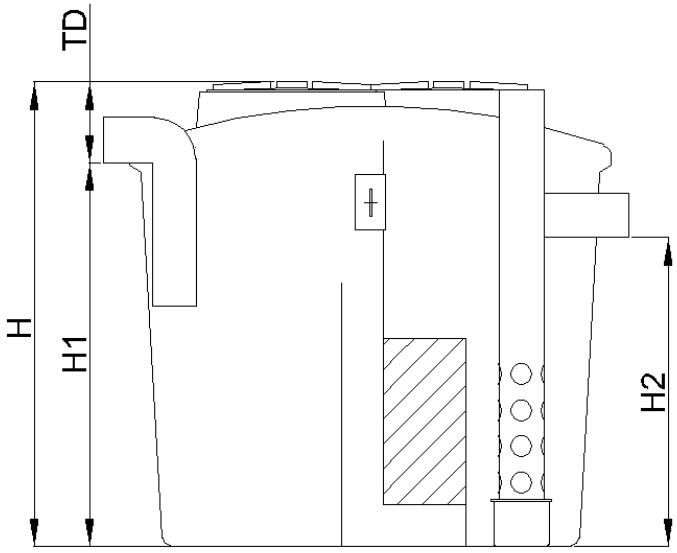

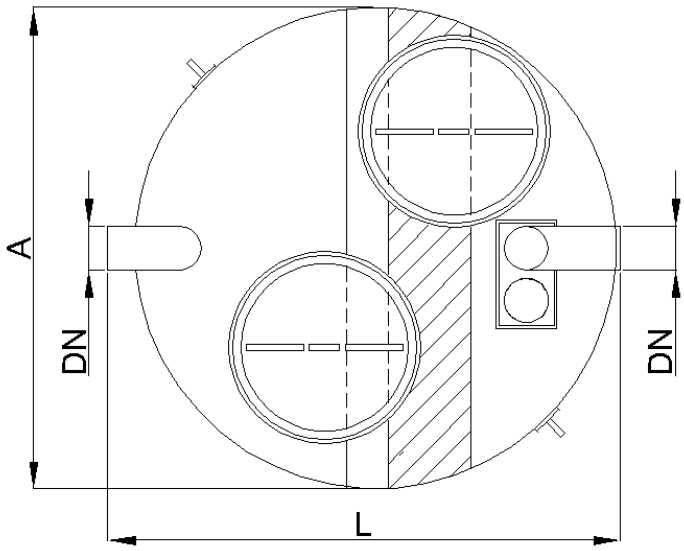

Dimensiones

Talla nominal (l/s)	6
Capacidad del decantador de lodos (l)	600
Volumen de retención (l	885
Volumen total (l)	2200
Peso (kg)	100
DN (mm)	160
H (mm)	1705
H1 (mm)	1250
H2 (mm)	980
L (mm)	1728
A (mm)	1615
TD (mm)	327

*Las imágenes de las FT's son ilustrativas del producto, pudiendo no corresponder íntegramente con el aspecto final de la solución descrita.