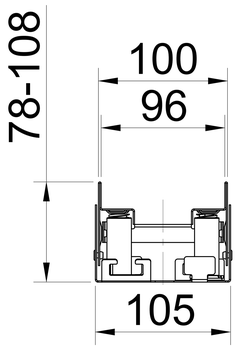

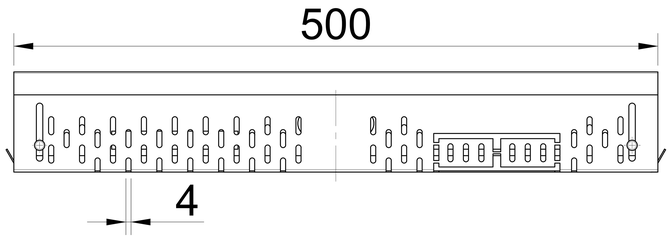

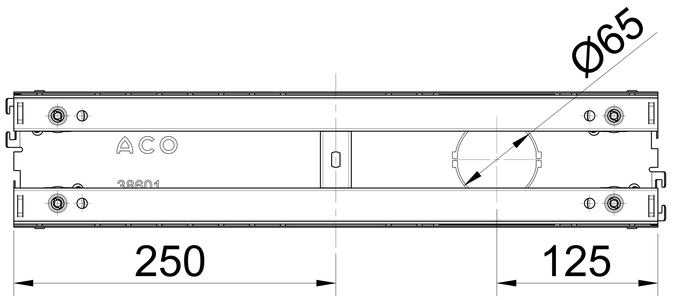

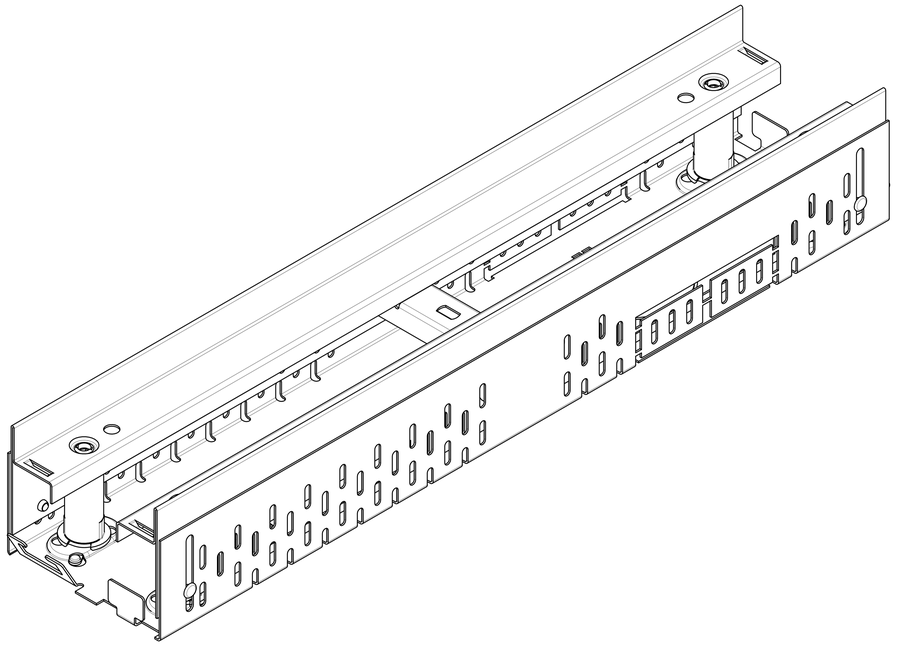

ACO Iberia Pol. Industrial Puigtió 17412 Maçanet de la Selva Girona www.aco.es	Referência do artigo: 00038601	Nome do plano: IBE_00038601	índice: 001	Tipo de documento: Plano de marketing
	Criado por: Enric Martín	Revisado por: Enric Martín	Projeção: ISO-E	Escala: 1:1

title:

PROFILINE 1.0

CNL PROFILINE GS 100X500MM H78-108

CNL PROFILINE AºGº 100X500MM H78-108

A reprodução, distribuição e uso deste documento, bem como a comunicação de seu conteúdo a terceiros sem autorização expressa é proibida. Os infratores serão responsáveis pelo pagamento dos danos. Todos os direitos reservados em caso de concessão de patente, modelo de utilidade ou desenho. Observe os direitos autorais da ISO 16016

Data de criação:	Folha:
06/09/2022	1/1