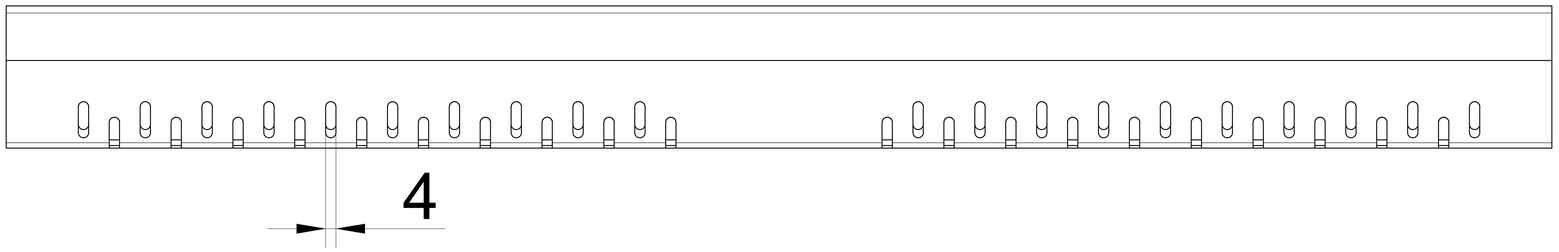

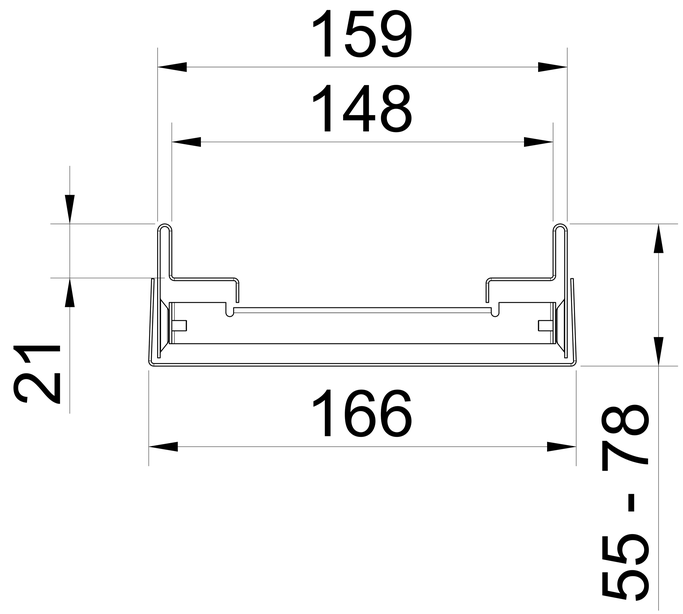

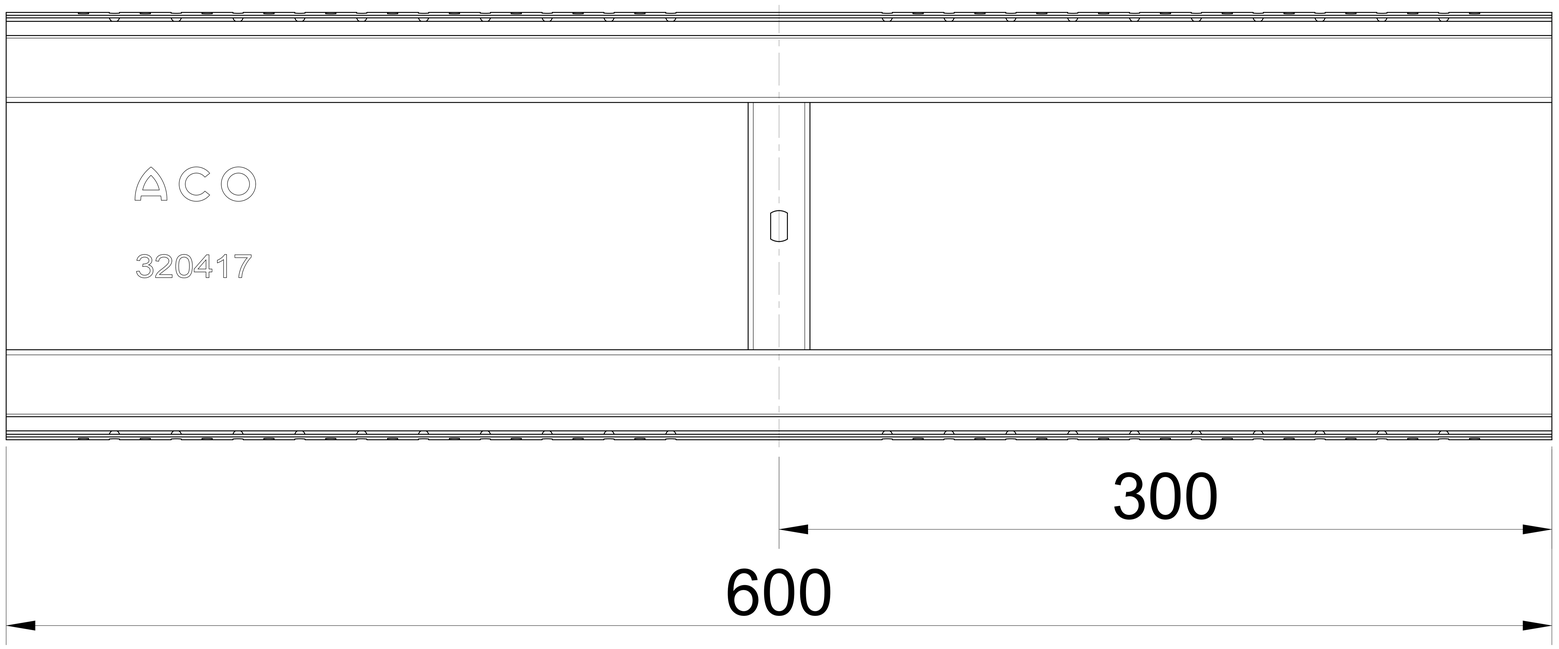

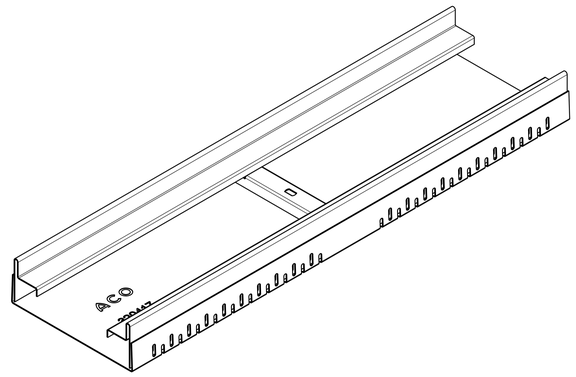

ACO Iberia Pol. Industrial Puigtió 17412 Maçanet de la Selva Girona www.aco.es	Referência do artigo: 00320417	Nome do plano: IBE_00320417	índice: 001	Tipo de documento: Plano de marketing
	Criado por: Enric Martín	Revisado por: Enric Martín	Projeção: ISO-E	Escala:

title:

PROFILINE 1.0

CENTRAL CE PROFILINE GS 159X600MM H55-78

EC CENTRAL PROFILINE AºGº 159X600MM H55-78

A reprodução, distribuição e uso deste documento, bem como a comunicação de seu conteúdo a terceiros sem autorização expressa é proibida. Os infratores serão responsáveis pelo pagamento dos danos. Todos os direitos reservados em caso de concessão de patente, modelo de utilidade ou desenho. Observe os direitos autorais da ISO 16016

Data de criação: 28/09/2022	Folha: 1/1