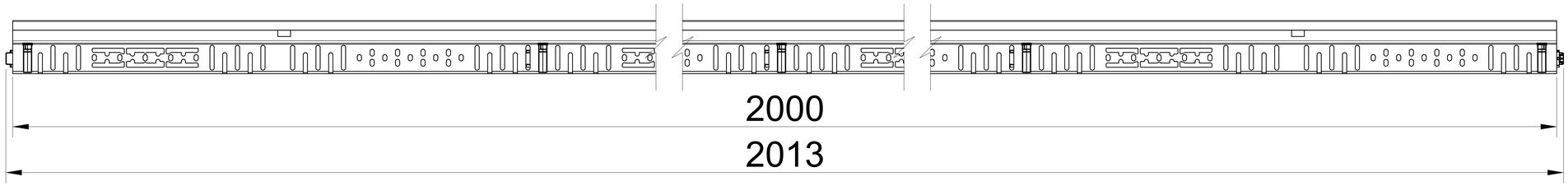


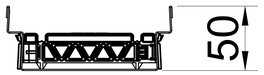


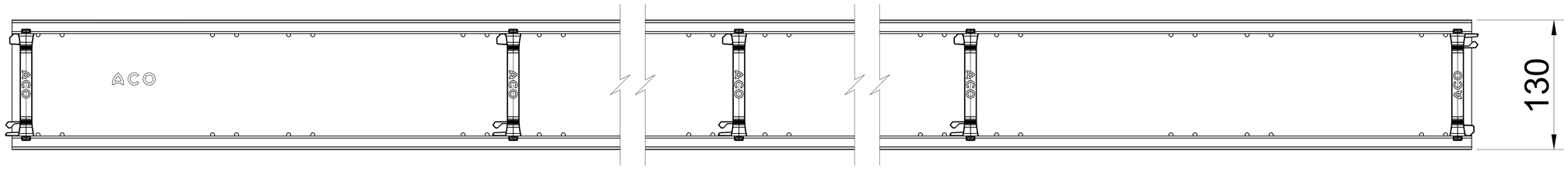


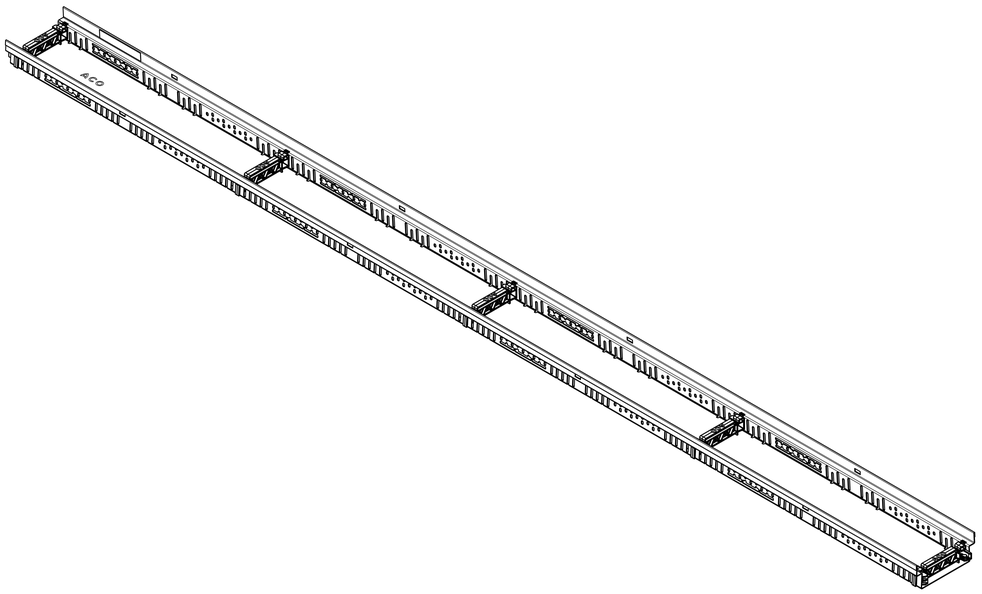

| | | | | |
|---|---|---|---|---|
| ACO Iberia<br>Pol. Industrial Puigtió<br>17412 Maçanet de la Selva Girona<br>www.aco.es | Referencia del artículo:<br>00320718 | Nombre del plano:<br>IBE_00320718 | índice:<br>001 | Tipo de documento:<br>Plano de marketing |
| | Creado por:<br>Salvador Angulo | Revisado por:<br>Enric Martín | Proyección: ISO-E | Escala:<br>1:1 |

title:

PROFILINE 2.0

CNL PROFILINE 2.0 SS 130X2000MM H50

CNL PROFILINE 2.0 AºIº 130X2000MM H50

La reproducción, distribución y uso de este documento, así como la comunicación de su contenido a terceros sin autorización expresa está prohibida. Los infractores serán responsables de pagar los daños. Todos los derechos reservado en caso de concesión de patente, modelo de utilidad o diseño. Tenga en cuenta los derechos de autor de ISO 16016

| Fecha de creación : | Hoja: |
|---|---|
| 27/03/2023 | 1/1 |