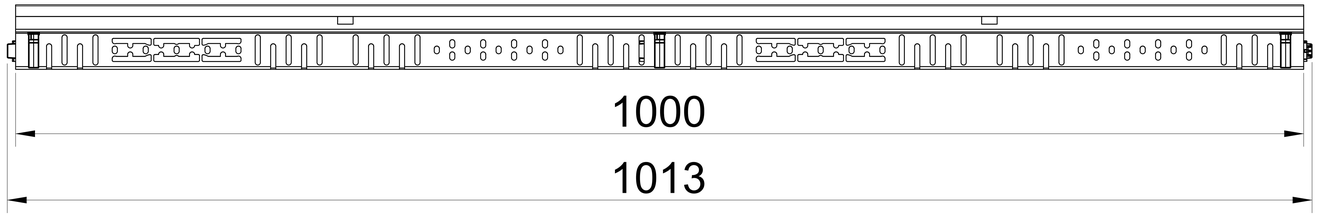

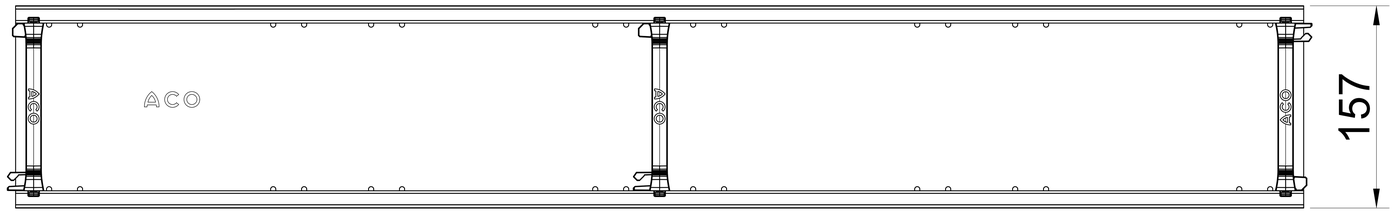


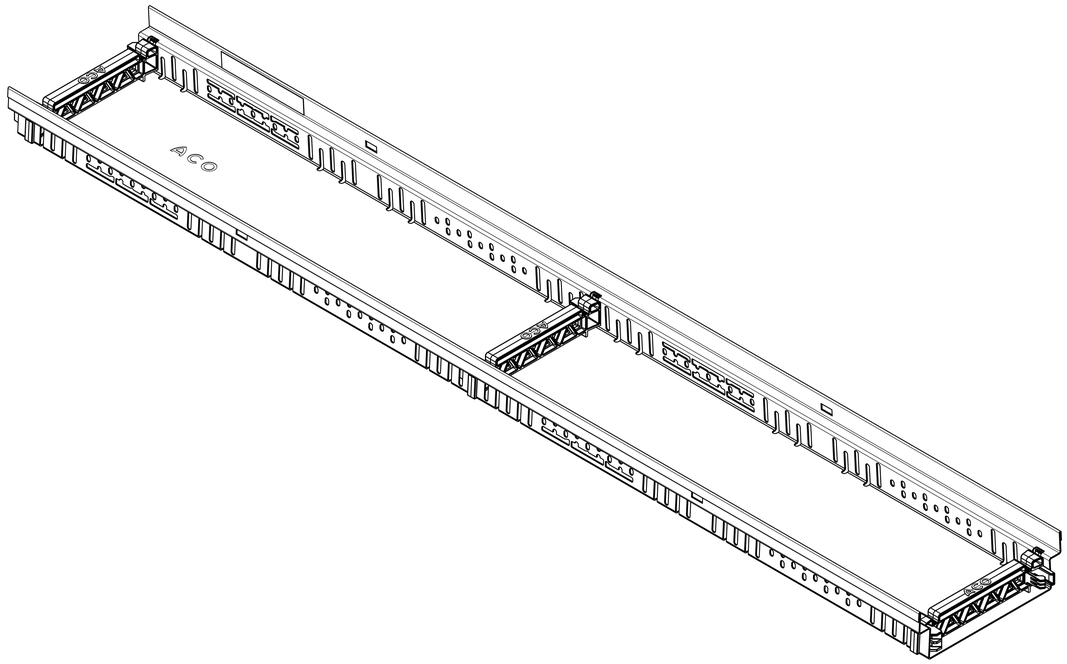


| | | | | |
|---|---|---|---|---|
| ACO Iberia<br>Pol. Industrial Puigtió<br>17412 Maçanet de la Selva Girona<br>www.aco.es | Referência do artigo:<br>00320723 | Nome do plano:<br>IBE_00320723 | índice:<br>001 | Tipo de documento:<br>Plano de marketing |
| | Criado por:<br>Salvador Angulo | Revisado por:<br>Enric Martín | Projeção: ISO-E | Escala:<br>1:1 |

title:

PROFILINE 2.0

CNL PROFILINE 2.0 SS 155X1000MM H50

CNL PROFILINE 2.0 AºIº 155X1000MM H50

A reprodução, distribuição e uso deste documento, bem como a comunicação de seu conteúdo a terceiros sem autorização expressa é proibida. Os infratores serão responsáveis pelo pagamento dos danos. Todos os direitos reservados em caso de concessão de patente, modelo de utilidade ou desenho. Observe os direitos autorais da ISO 16016

| Data de criação: | Folha: |
|---|---|
| 27/03/2023 | 1/1 |