CNL MODULAR 125 AISI304 H95 L1000 SALIDA EXTREMO DN110 C/JUNTA NBR

Canal tipo ACO MODULAR 125, realizado completamente en acero inoxidable AISI 304. Pieza de 1000 mm de longitud y de altura de conexión 95mm con salida vertical al extremo directa DN110, y cota total de conexión a desagüe de 100mm. Con fondo en V para facilitar la limpieza y con un caudal aproximado de 2 l/s, según normativa europea EN-1253. Con acabado decapado y pasivado. Incluye junta de estanqueidad en NBR, patas de nivelación y sellado del perfil perimetral inferior, que confieren al perímetro una perfecta rigidización del sumidero, la adaptación del ala a las grandes cargas y una perfecta unión con el pavimento. Peso: 5,4 kg.
Artículo:M0105186

Características

- Disponibles diferentes rejas para clases de carga A15, B125 y C250
- Forma en V para incrementar la velocidad del fluido y facilitar la autolimpieza del canal
- Los canales y sumideros tinene un borde de 15mm de ancho que proporciona una unión práctica con las superficies circundantes
- Los canales vienen equipados con barras espaciadoras para ayudar a la instalación y que se quitan con facilidad antes de la instalación de la reja
- Las pletinas de anclaje se suministran fijadas al canal para aumentar la robustez después de la instalación

Dimensiones
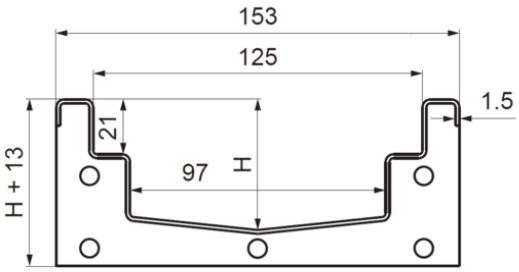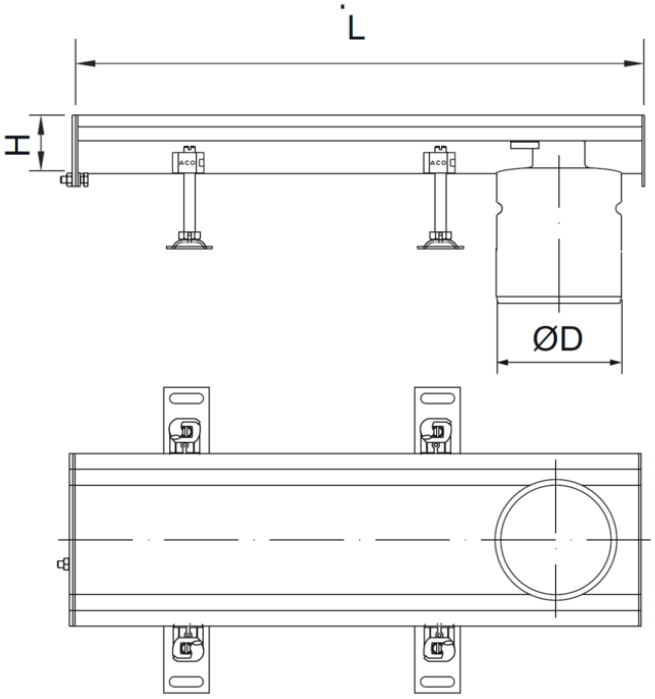
Material	AISI304
L Longitud (mm)	1000
Altura H (mm)	95
Ancho exterior (mm)	153
Peso (kg)	5,4
DN (mm)	110
Caudal (l/s)	2