CANAL MODULAR

MOD200 - AISI316

CNL MODULAR 200 AISI316 ANCHO 200 H60 L3000 C/JUNTA NBR — Codigo: M0401896

Canal tipo ACO MODULAR 200, realizado completamente en acero inoxidable AISI 316. Pieza de 3000 mm de longitud y de altura de conexión 60mm. Con fondo en V para facilitar la limpieza. Con acabado decapado y pasivado. Incluye junta de estanqueidad en NBR y patas de nivelación. Peso: 18,4 kg. Artículo: M0401896

Características:

- Disponibles diferentes rejas para clases de carga L15 y M125
- Forma en V para incrementar la velocidad del fluido y facilitar la autolimpieza del canal
- Los canales y sumideros tinene un borde de 15mm de ancho que proporciona una unión práctica con las superficies circundantes
- Los canales vienen equipados con barras espaciadoras para ayudar a la instalación y que se quitan con facilidad antes de la instalación de la reja
- Las pletinas de anclaje se suministran fijadas al canal para aumentar la robustez después de la instalación

Dimensiones:

Material	AISI316
L Longitud (mm)	3000
Altura H (mm)	60
Ancho exterior (mm)	230
Peso (kg)	18,4

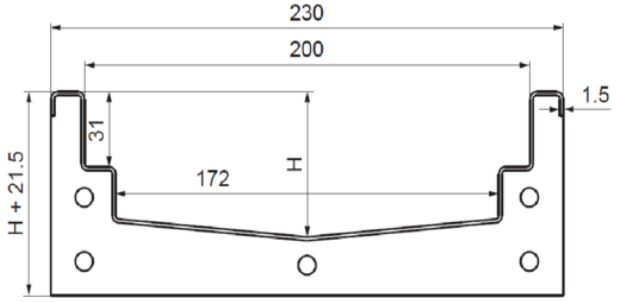

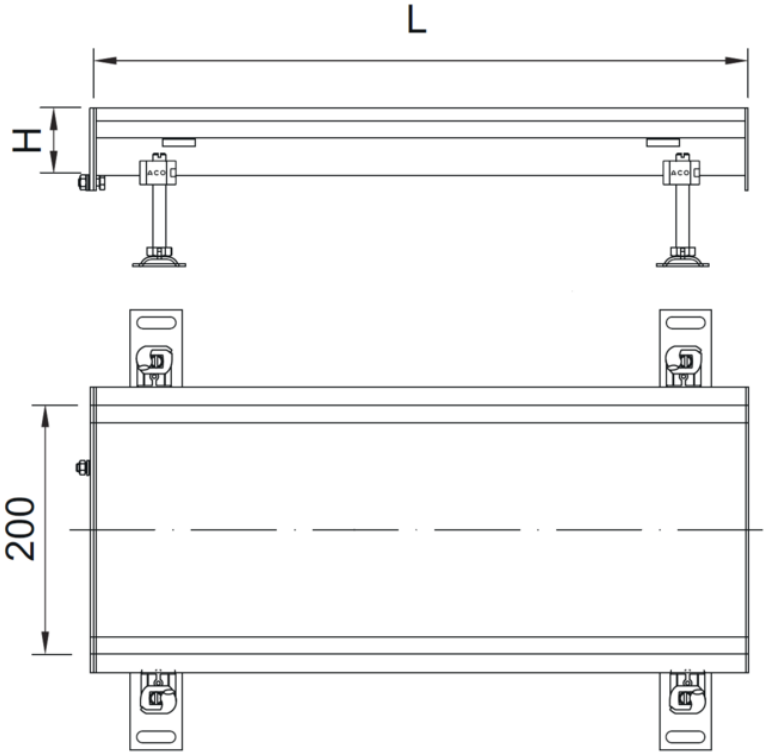

ACO IBERIA
Pol. Ind. Puigtió, Ap. Correos Nº84
17412-Maçanet de la Selva, Girona - España
Tlf: +34 902 170 312, Fax: +34 972 859 436
www.aco.pt www.aco.es
03/08/2021