# CANAL MODULAR

MODULAR125 - AISI316

**CNL MODULAR 125 AISI316 LARGURA 125 H50 L500 SAÍDA EXTREMO DN110 C/JUNTA NBR** **Artigo: M0407251**

**Canal tipo ACO Modular125, fabricado completamente em aço inoxidável AISI 316. Peça de 500 mm de comprimento e altura de ligação 50mm com saída vertical na extremidade directa DN110, e altura de ligação h=55mm. Con pendiente transversal e com caudal de descarga 2 l/s, de acordo com a Norma EN-1253. Acabamento decapado e passivado. Incluindo juntas de vedação em NBR, chumbadouros e pés de nivelação. Peso: 2,6 kg.**

**Caracteristicas:**

- Disponíveis diferentes grelhas classe de carga L15 e M125
- Perfil em V para facilitar a limpeza e aumentar a velocidade de evacuação
- Canais e sumidouros tem uma borda de largura 15mm que proporciona uma uniõ prática com as superfícies circundantes

**Dimensões:**

| | |
|---|---|
| Material | AISI316 |
| L Comprimento (mm) | 500 |
| H Altura (mm) | 50 |
| Largura exterior (mm) | 153 |
| Peso (kg) | 2,6 |
| DN (mm) | 110 |
| Caudal (l/s) | 2 |

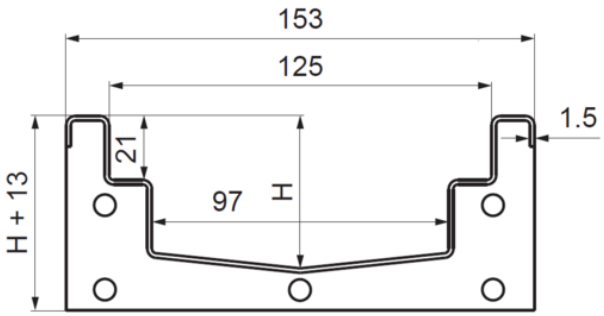


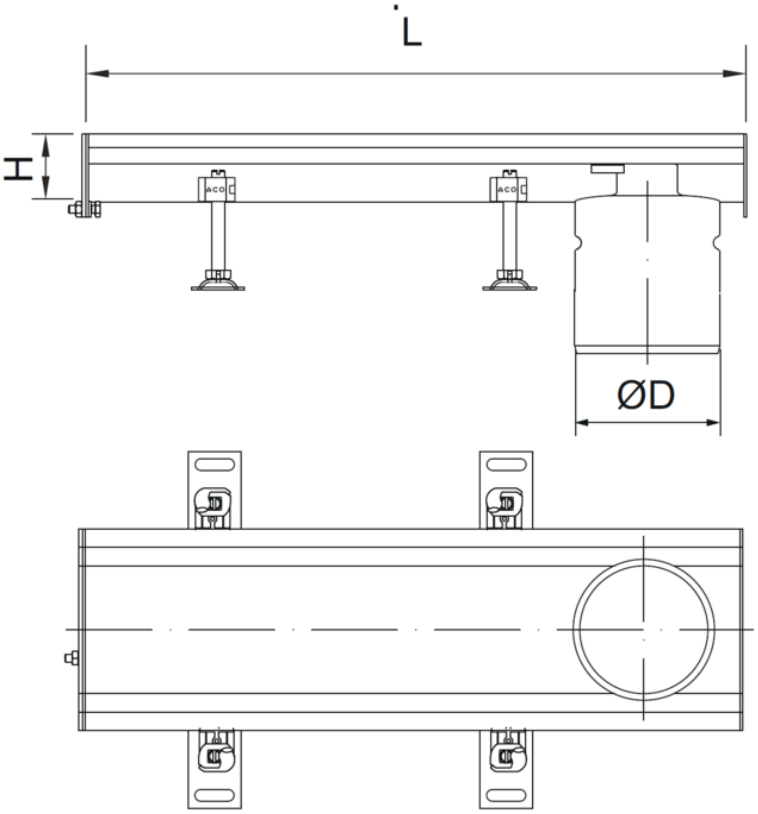




ACO IBERIA
Pol. Ind. Puigtió, Ap. Correos Nº84
17412-Maçanet de la Selva, Girona - España
Tlf: +34 902 170 312, Fax: +34 972 859 436
www.aco.pt www.aco.es
03/08/2021