CNL MODULAR 200 AISI304 H70 L1000 SAÍDA EXTREMO DN142 C/JUNTA NBR

Canal tipo ACO Modular200, fabricado completamente em aço inoxidável AISI 304. Peça de 1000 mm de comprimento e altura de ligação 70mm com saída vertical na extremidade DN142, para corpo sumidouro D157, e altura de ligação h=75mm. Con pendiente transversal e com caudal de descarga 2 l/s, de acordo com a Norma EN-1253. Acabamento decapado e passivado. Incluindo juntas de vedação em NBR, chumbadouros, pés de nivelação e perfil de vedação periférica inferior, que conferem ao perímetro do sumidouro uma perfeita rigidez, adaptação às grandes cargas e uma perfeita união com o pavimento. Peso: 6 kg.

Caracteristicas

- Disponívels diferentes grelhas classe de carga A15, B125 e C250
- Perfil em V para facilitar a limpeza e aumentar a velocidade de evacuação
- Canais e sumidouros tem uma borda de largura 15mm que proporciona uma uniõ prática com as superfícies circundantes
- Os canais vêm equipados com barras espaçadoras para auxiliar na instalação e são facilmente removidos antes da instalação da grelha
- As placas de ancoragem são fornecidas fixas ao canal para aumentar a robustez após a instalação

Dimensões

Material	AISI304
L Comprimento (mm)	1000
H Altura (mm)	70
Largura exterior (mm)	230
Peso (kg)	6
DN (mm)	142
Caudal (l/s)	2

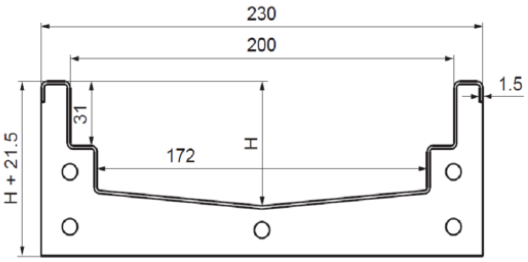

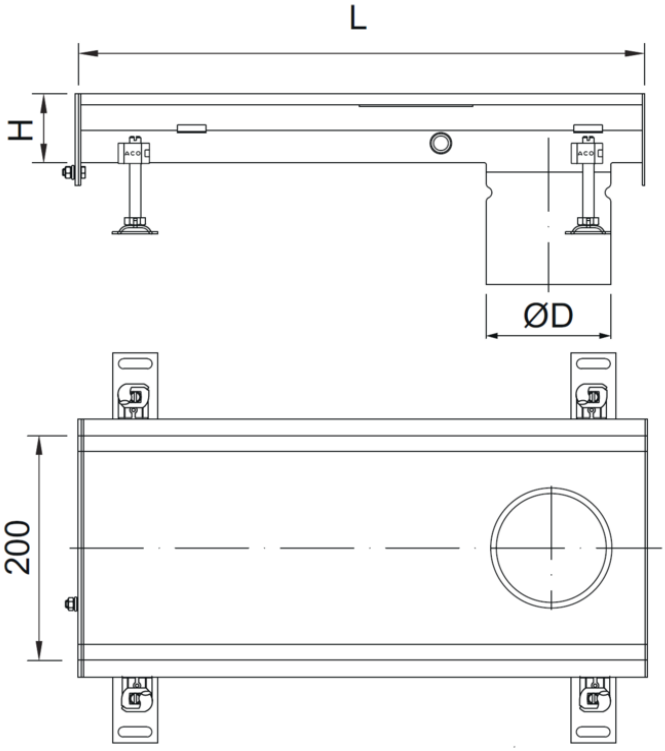

*As imagens presentes na ficha técnica são ilustrativas do produto, podendo não corresponder integralmente às características da solução descrita