CNL MODULAR 125 AISI304 H125 L500 SAÍDA EXTREMO DN125 C/JUNTA NBR

Canal tipo ACO Modular125, fabricado completamente em aço inoxidável AISI 304. Peça de 500 mm de comprimento e altura de ligação 125mm com saída vertical na extremidade DN125, para corpo sumidouro D142, e altura de ligação h=130mm. Con pendiente transversal e com caudal de descarga 2 l/s, de acordo com a Norma EN-1253. Acabamento decapado e passivado. Incluindo juntas de vedação em NBR, chumbadouros, pés de nivelação e perfil de vedação periférica inferior, que conferem ao perímetro do sumidouro uma perfeita rigidez, adaptação às grandes cargas e uma perfeita união com o pavimento. Peso: 5,3 kg.

Caracteristicas

- Disponívels diferentes grelhas classe de carga A15, B125 e C250
- Perfil em V para facilitar a limpeza e aumentar a velocidade de evacuação
- Canais e sumidouros tem uma borda de largura 15mm que proporciona uma uniõ prática com as superfícies circundantes
- Os canais vêm equipados com barras espaçadoras para auxiliar na instalação e são facilmente removidos antes da instalação da grelha
- As placas de ancoragem são fornecidas fixas ao canal para aumentar a robustez após a instalação

Dimensões
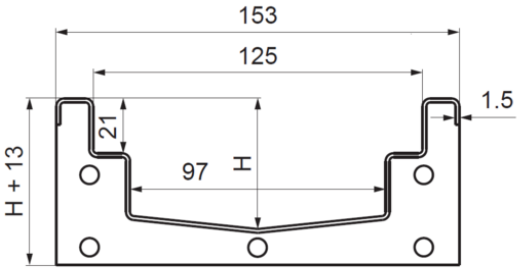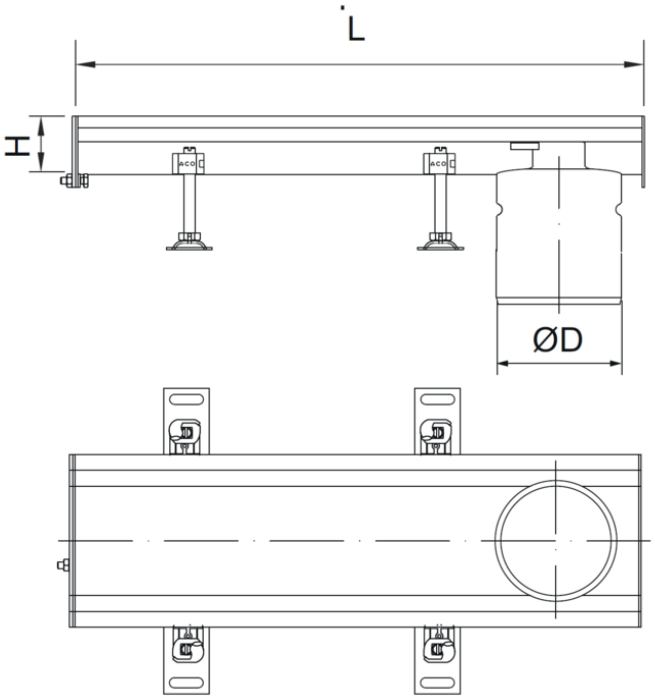
Material	AISI304
L Comprimento (mm)	500
H Altura (mm)	125
Largura exterior (mm)	153
Peso (kg)	5,3
DN (mm)	125
Caudal (l/s)	2