SEP. SEDIMENTOS ENT. STORMSED VORTEX-G 2200 NS110 ST974 DN800

Separador hidrodinâmico de sedimentos ACO modelo STORMSED VORTEX-G 2200 para instalação enterrada, de desenho vertical fabricado em plástico com reforço de fibra de vidro (GRP). Para tratamiento um caudal nominal de 110 l/s e um caudal máximo de 600 l/s, projetado para remover el 80% das partículas en suspension (TSS) maiores que 75 micras e capturar 100% dos flutuadores.Com uma capacidade de lamas de 974 l, uma capacidade de flutuadores de 630 l e um volume total de 5150 l. O equipamento tem ligações de entrada e saída DN800 ondulado em PE e pe parte hidrodinâmica interna feita de polietileno de alta densidade (HDPE). De dimensões: Ø2200 mm de diâmetro e 2950 mm de altura. Peso: 594 kg.

Caracteristicas

- Projetado para eliminar 80% de partículas sólidas suspensas de 75 mícrons em altas taxas de fluxo de tratamento
- Solução de tratamento compacta com pegada reduzida
- Possibilidade de vários ângulos de saída 90°–180° (opcional)
- Design patenteado
- Disponível seção superior ajustável dependendo da profundidade da instalação e classe de carga.

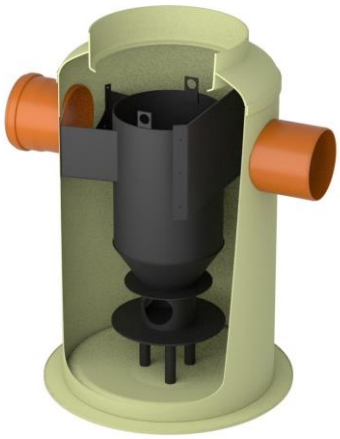

Dimensões

Modelo	Grandeza Nominal (l/s)	Q máx. (l/s)	Vol. sedimentos (l)	Vol. flutuadores (l)	Vol. total(l)	Peso (kg)
STORMSED VORTEX-G 2200	110	600	974	630	5150	594
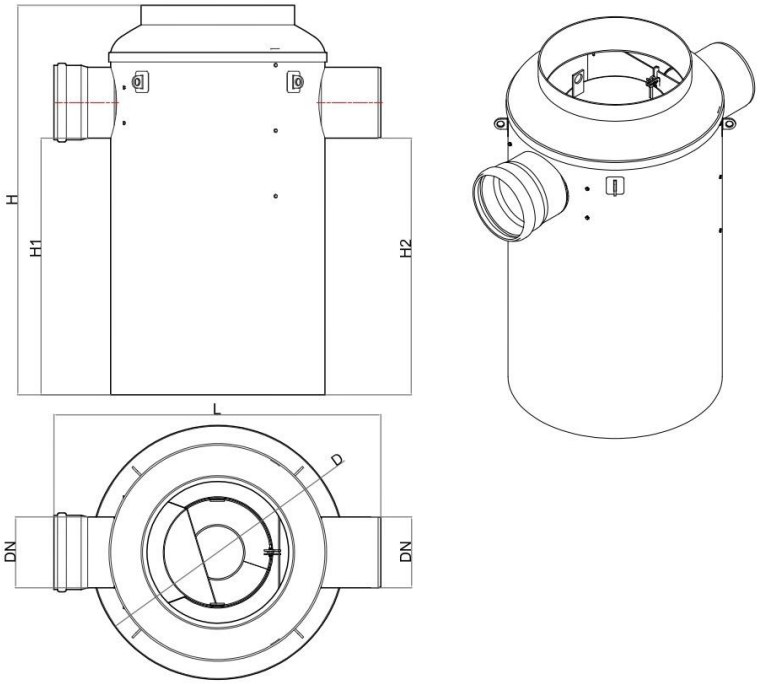
H (mm)	H1 (mm)	H2 (mm)	L (mm)	DN (mm)
2950	2950	2950	Ø2200	800